GB61 日系汽车模具标准导套
GB61 NAAMS Standard Guide Bearing

Material	650 #＋Graphite
材质	高力黄铜＋石墨

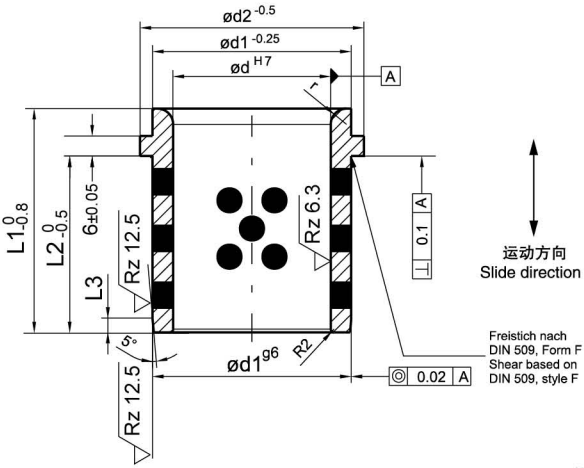

单位unit:mm

产品代号 Standard No.	NAAMS Code	d	d1	d2	L1	L2	L3	r
GB61 2540	G612540	25	32	40	40	30	4	3
GB61 3250	G613250	32	40	50	50	40	4	3
GB61 4063	G614063	40	50	63	63	50	5	3
GB61 5071	G615071	50	63	71	71	56	6	5
GB61 6380	G616380	63	80	90	80	63	8	6
GB61 80100	G618010	80	100	112	100	80	10	8
GB61 10125	G611012	100	125	140	125	106	12	10
GB61 115140	G611114	115	140	155	140	120	12	10
GB61 125160	G611216	125	160	180	160	132	12	12